ԳԵՈՔԱՐՏ ՍՊԸ
Ք. ՎԱՆԱՁՈՐ
ՆԱԼԲԱՆԴՅԱՆ Փ 5/3-2

ГЕОКАРТ
ՍՊԸ

ООО ГЕОКАРТ
Г. ВАНАДЗОР
УЛ. НАЛБАНДЯН 5/3-2

ԼԻՑԵՆԶԻԱ ЛИЦЕНЗИЯ
ՔՊԼN001672

ԼՄԱՀ-ՀՄԱԾԲ-24/43

Ն Ա Խ Ա Գ Ի Ծ
П Р О Е К Т

ՀՀ, Մարզ Լոռի, Համայնք Վանաձոր,
ք.Վանաձոր,Ներսիսյան 4 շենքի հարակից
տարածքում խաղահրապարակի կառուցման
աշխատանքային նախագիծ

ՀԱՅԱՍՏԱՆԻ ՀԱՆՐԱՊԵՏՈՒԹՅԱՆ ՔԱՂԱՔԱՇԻՆՈՒԹՅԱՆ ԿՈՄԻՏԵ

ԼԻՑԵՆԶԻԱ

ՔՊԼ-001672, 2-րդ դաս

(սերիան, համարը, դասը)

ՔԱՂԱՔԱՇԻՆԱԿԱՆ ՓԱՍՏԱԹՂԹԵՐԻ ԿԱԶՄՈՒՄ՝ ԲԱՑԱՌՈՒԹՅԱՄԲ ԿՈՆՍՏՐՈՒԿՏՈՐԱԿԱՆ ԵՎ ՃԱՐՏԱՐԱՊԵՏԱԿԱՆ ՄԱՍԵՐԻ

(քաղաքաշինության բնագավառում գործունեության տեսակը)

ՏՐՎԱԾ Է

2024-10-30, «ԳԵՈՔԱՐՏ» ՍՊԸ

(լիցենզիան տալու տարեթիվը, ամիսը, օրը, քաղաքաշինության գործունեության սուբյեկտի անվանումը,

ՀՀ, ԼՈՌԻ, ՎԱՆԱՁՈՐ, ՎԱՆԱՁՈՐ, ՆԱԼԲԱՆԴՅԱՆ Փ., 5/3-2

գտնվելու վայրը՝ այդ թվում, անհատ ձեռնակատիրոջ դեպքում՝ անունը, ազգանունը և բնակության վայրը)

Գործողության ժամկետը՝ 30.10.2029թ.

(օրը, ամիսը, տարեթիվը)

ՀՍԿԻՉ ՀԱՄԱՐ՝ **UG63-8A51-585D-F377**

Սույն փաստաթուղթը տրված է բացառապես էլեկտրոնային եղանակով: Փաստաթղթի վավերականության ստուգումն ու էլեկտրոնային բնօրինակի ներբեռնումը հնարավոր է իրականացնել https://verify.e-gov.am Հայաստանի Հանրապետության պաշտոնական փաստաթղթերի վավերականության ստուգման միասնական համակարգի կայքում մուտքագրելով հսկիչ համարը կամ սքանավորելով արագ արձագանքման ծածկագիրը (QR Code):

ԿԵԴ - Ա3-030

ԱՐՏՈՆԱԳԻՐ

ԵՐՐՈՐԴ ԴԱՍ

ԵՆԹԱԴԱՍ «Ա3»

ԱՐԴՅՈՒՆԱԲԵՐԱԿԱՆ, ԲՆԱԿԵԼԻ, ՀԱՍԱՐԱԿԱԿԱՆ ՇԵՆՔԵՐԻ ԵՎ ՇԻՆՈՒԹՅՈՒՆՆԵՐԻ ՆԱԽԱԳԾՈՒՄ

ՃԱՐՏԱՐԱԳԵՏ - ԿՈՆՍՏՐՈՒԿՏՈՐ

ՇԵՐՄԱԶԱՆՅԱՆ ԴԱՎԻԹ ԱՐԱՄԻ

Սահմանափակումներ՝ Արդյունաբերական, էներգետիկական, բնակելի և հասարակական շենքեր և շինություններ՝
մինչև երկու վերգետնյա հարկով մինչև 9մ թռիչքով,
որոնք համապատասխանում են II ռիսկայինության աստիճանին:

ՀԱՅԱՍՏԱՆԻ ՃԱՐՏԱՐԱՊԵՏՆԵՐԻ ՊԱԼԱՏ
ՆԱԽԱԳԱՀ Ա.ԲԱԴԱԼՅԱՆ

ՀՀ ՔԱՂԱՔԱՇԻՆՈՒԹՅԱՆ ԿՈՄԻՏԵ
ՆԱԽԱԳԱՀ Ե.ՎԱՐԴԱՆՅԱՆ

ՏՐՎԱԾ Է 17.03.2025թ.
ԱՆԺԱՄԿԵՏ

ՀՀ, Մարզ Լոռի, Համայնք Վանաձոր, ք.Վանաձոր,Ներսիսյան 4 շենքի հարակից տարածքում խաղահրապարակի կառուցման աշխատանքային նախագիծ

Ընդհանուր տվյալներ

ՀՀ, Մարզ Լոռի, Համայնք Վանաձոր, ք.Վանաձոր,Ներսիսյան 4 շենքի հարակից տարածքում խաղահրապարակի կառուցման աշխատանքային նախագծի մշակման ծառայությունները կազմված է Պատվիրատուի՝ Վանաձորի համայնքապետարանի հետ կնքված պայմանագրի (ԳՄՍՀ-ԳՀԾՁԲ-2025/15), Պատվիրատուի հետ համաձայնեցված հատակագծի, կադաստրային վկայականի և ՀՀ գործող շինարարական նորմերի և ստանդարտների համաձայն:

Աշխատանքային նախագիծը բաղկացած է հետևյալ մասերից .

- *Ընդհանուր տվյալներ, բացատրական մաս, շինարարության կազմակերպում*
- *Գլխավոր հատակագծեր — ԳՀ*
- *Ճարտարապետաշինարարական — ՃՇ*

Երկրաբանական-մթնոլորտային տվյալներ

1. *Ջերմաստիճանի բացարձակ մաքսիմումը — +36°C*
2. *Ջերմաստիճանի բացարձակ մինիմումը — -30°C*
3. *Ձյան նորմատիվ բեռնվածքը — 70 կգ/մ²*
4. *Սեյսմիկ գոտին —III գոտի*
5. *Սառեցման խորությունը — 74 սմ*

Օգտագործված շինարարական նորմաներ

Նախագիծը իրականացվել է ՀՀ-ում գործող նորմերի և կանոնների՝
ՀՀՇՆ 30-01-2023 <<Քաղաքաշինություն. Քաղաքային և գյուղական բնակավայրերի հատակագծում և կառուցապատում>>, ՀՀՇՆ 20.04-2020 <<Երկրաշարժադիմացկուն շինարարություն. Նախագծման նորմեր>>, ՀՀՇՆ 13-03-2022 <<Կրող և պատող կոնստրուկցիաներ>>, ՀՀՇՆ 22-01-2024 <<Շինարարական կլիմայաբանություն>>, ՀՀՇՆ 31-042022 <<Տանիքներ և տանիքածածկեր>>, ՀՀՇՆ 31-04.05-2023 <<Հատակներ>>, ՀՀՇՆ 40-01.02 <<Ջրամատակարարում.Արտաքին ցանցեր և կառուցվածքներ>>, ՀՀՇՆ40-01.03-2022<<Կոյուղի. Արտաքին ցանցեր և կառուցվածքներ>>, ՀՀՇՆ 22-03-2017 <<Արհեստական և բնական Լուսավորում>>, ՀՀՇՆ 21-01-2014 «Շենքերի և շինությունների հրդեհային անվտանգություն», ՀՀՇՆ 13-02-2022 <<Անվտանգության տեխնիկական շինարարությունում>> և ՀՀՇՆ 30-02-2022<<Տարածքի բարեկարգում>> շինարարական նորմերին և 2020 թվականի դեկտեմբերի 29-ի «Հայաստանի Հանրապետության մարզերի համայնքներում (այդ թվում բնակավայրերում) ոչ տարանցիկ, տեղական նշանակության ավտոմոբիլային և ներհամայնքային ճանապարհների ու փողոցների երթևեկելի մասի և մայթերի սալարկման, խճապատման և բարեկարգման աշխատանքների կատարման մեթոդական ուղեցույցը հաստատելու մասին» N105-Ն հրամանին համաձայն, ՀՀ կառավարության 16.02.2006թ «Հաշմանդամների և բնակչության սակավաշարժուն խմբերի համար սոցիալական, տրանսպորտային և ինժեներական ենթակառուցվածքների մատչելիության ապահովման կարգը հաստատելու մասին» N392-Ն որոշմամբ, Հաշմանդամություն ունեցող անձանց համար ապահովել մատչելի պայմաններ ղեկավարվելով ՀՀ կառավարության 2006 թվականի փետրվարի 16-ի «Հաշմանդամների և բնակչության սակավաշարժուն խմբերի համար սոցիալական, տրանսպորտային և ինժեներական ենթակառուցվածքների մատչելիության ապահովման կարգը հաստատելու մասին» N 392-Ն որոշմամբ, նախահաշիվը կազմել ՀՀ կառավարության 23.06.2011թ.-ի թիվ 879-Ն որոշմամբ սահմանված կարգի համաձայն:

Բացատրագիր

Գլխավոր հատակագիծ

Տեղագրական հանույթը կատարվել է *ARM WGS կոորդինատային համակարգում գործող GPS համակարգերի միջոցով: Հոծ հորիզոնականներն անցկացված են 0.5մ քայլով, կոորդինատային և բարձունքային համակարգ՝ ARM WGS :*

Գլխավոր հատակագծում *անցուղիների, խաղասարքերի տեղադիրքը և դասավորվածությունը, նրանց ծավալատարածական հորինվածքը ընտրվել է հաշվի առնելով պատվիրատուի հետ նախապես մշակված էսքիզը, տեղանքի թեքությունը, մոտեցման ճանապարհի, մատակարարող ենթակառուցվածքների նկատմամբ հարմարությունը, լուսավորության նկատառումները:*

Ճարտարապետաշինարարական մաս

Վանաձոր համայնքի Ներսիսյան 4 շենքի հարակից տարածքում անհրաժեշտ է իրականացնել բարեկարգման և կառուցման հետևյալ աշխատանքները՝

- *Տարածքում հողային աշխատանքների իրականացում (մոտ IV կարգ՝ 16 խմ),*
- *Բազալտե եզրաքարերի իրականացում (80 գծ.մ 8x20սմ),*
- *Քայլուղիների իրականացում բետոնե գունավոր սալիկներով(60մմ հաստ. , 5.5 քմ),*
- *Խաղասարքերի տեղադրում*

Շինարարության կազմակերպում

1. Ընդհանուր տեղեկություններ

Շինարարության կազմակերպման նախագծի հիմքում ընկած են մրցութային մաս կազմող "Գծագրերը", տարածքի և նրա շրջակայքի ուսումնասիրությունները:
Կապալառուն, մրցութային հայտի նախահաշվի միավոր գները և ընդհանուր արժեքը որոշելիս, պետք է հաշվի առնի նաև շինարարության կազմակերպման հետ կապված լրացուցիչ ծախսերը:
Շինարարության տևողությունը որոշված է գործող նորմատիվային փաստաթղթերով, բայց կարող է ճշտվել Պատվիրատուի հետ:
Կապալառուն պետք է օգտագործի շինարարության իրականացման ժամանակ այն նյութերը, որոնք նշված են նախագծում և տեղադրի այն սարքավորումները, որոնք տրված են նախագծով: Կապալառուն կարող է առաջարկել այլընտրանքային նյութեր պայմանով, որ այդ նյութերի որակը համապատասխանի (կամ լինի ավելի բարձր) նախագծով տրվածներին: Այդ նյութերի կիրառումը պետք է համաձայնեցվի Պատվիրատուի և նախագծի գլխավոր ճարտարագետի հետ: Սարքավորումները ձեռք բերելուց առաջ, Կապալառուն դրանց ցանկը պետք է համաձայնեցնի Պատվիրատուի հետ և ներկայացնի համապատասխան սերտիֆիկատները:
Կապալառուն պարտավոր է օբյեկտը շահագործման հանձնելուց առաջ անցկացնել համապատասխան մոնիթորինգ և ստուգում՝ Պատվիրատուի և նախագծի գլխավոր ճարտարագետի հետ համատեղ՝ համոզվելու համար կատարված աշխատանքների համապատասխանությանը նախագծային չափանիշների հետ:

2. Հիմնական աշխատանքների իրականացում

Շինարարական աշխատանքները իրականացնելիս անհրաժեշտ է ղեկավարվել հետևյալ դրույթներով (բայց չսահմանափակվել այդքանով).
Նախապատրաստական շրջանում՝

- *կատարել բոլոր այն աշխատանքները, որոնք կապված են շինարարությանը խանգարող առկա ինժեներական կոմունիկացիաների ժամանակավորապես կամ մշտական տեղափոխման հետ,*
- *համաձայնեցնել շինհրապարակի շուրջ գտնվող հիմնարկությունների ղեկավարների և բնակելի*

տների բնակիչների հետ ինժեներական կոմունիկացիաների անջատման ժամանակը և աշխատանքի կատարման եղանակները, որպեսզի քաղաքացիներին հասցրած անհարմարությունները լինեն փոքրագույն:

- *շինարարական աղբի հեռացումը կատարել արկղանման բաքերով, փոշին բչացնելու նպատակով՝ շուրջը ջրելով,*
- *շինարարական աղբը տեղափոխել տեղական իշխանությունների հետ համաձայնեցված տեղամաս:*

Մասնավորապես Կապալառուն պարտավոր է.

- *շինհրապարակի, շինարարական տեղամասերի, բանվորական տեղերի, տրանսպորտային միջոցների ու շինարարական մեքենաների երթևեկությունը, մարդկանց անցատեղը կազմակերպելիս, ճշտել մարդկանց համար վտանգավոր գոտիները, որտեղ մշտապես առկա են կամ կարող են լինել վտանգավոր արտադրական գործոններ:*
- *մշտապես առկա վտանգավոր արտադրական գործոնների գոտիներում կողմնակի մարդկանց մուտքը կանխելու նպատակով պետք է տեղադրվի շրջափակիչներ (վտանգազերծող):*

Բանվորական այն տեղամասերը, որտեղ կիրառվում է կամ պատրաստվում է սոսինձ, մածիկ, ներկեր և այլ նյութեր, որոնք անջատում են պայթունավտանգ կամ թունավոր նյութեր, չի թույլատրվում իրականացնել կրակի կիրառմամբ աշխատանքներ կամ կայծ առաջացնող գործողություններ:

Այդպիսի գոտիներում էլեկտրասարքավորումները պետք է կատարված լինեն պայթունաանվտանգ եղանակով: Բացի այդ, պետք է ձեռնարկվի միջոցառումներ, որոնք կկանխեն ստատիկ էլեկտրական լիցքերի առաջացումը և կուտակումը:

3. *Շինարարության տևողությունը*

Շինարարական աշխատանքների ընդհանուր նորմատիվային տևողությունը որոշվում է հաշվարկով և կազմում է 240 աշխատանքային օր:

Այն կարող է ճշտվել Պատվիրատուի կողմից՝ Կապալառուի հետ պայմանագիր կնքելիս, հիմք ընդունելով Հայաստանի շուկայում ձևավորված նման ծրագրի իրականացման իրատեսական ժամկետները:

Շինարարության նախապատրաստական ժամկետը նախատեսված է <u>մեկ շաբաթ</u>:

Շինարարության ժամանակացույցը տրված է ներքևի աղյուսակով:

4. *Շրջակա միջավայրի պահպանություն*

Շինարարության ընթացքում շրջակա միջավայրի վրա ազդեցության աստիճանը որոշելու և մեղմացնող միջոցառումներ կիրառելու նպատակով իրականացվել է ուղղակի պարզ հետազոտություն:

Շինարարության և վերակառուցման ժամանակ շրջակա միջավայրի ազդեցության հիմնական ռիսկերը հետևյալն են.

- *ճանապարհից, շին հրապարակից և բեռնատար ավտոմեքենաներից բարձրացող փոշի,*
- *շին. հրապարակում օգտագործված ջուր,*
- *թափոնների վերացում,*
- *նյութերի օգտագործում և տեղափոխում, որոնք վնաս են առողջությանը (կապար պարունակող ներկեր, ասբեստ պարունակող նյութեր և այլն),*
- *շին աղբի տեղափոխում,*
- *հողային աշխատանքներ,*

Կապալառուի կողմից կատարվող աշխատանքների ընթացքում շրջակա միջավայրի վրա ազդեցության մեղմացման և մոնիտորինգի պարտականությունները տվյալ շին հրապարակում դրվում է տեխնիկական հսկիչի վրա:

Իրականացվող շինարարական աշխատանքները պետք է համապատասխանեն Հայաստանում գործող շրջակա միջավայրի մասին կանոններին:

5. *Մրցույթի հավակնորդի առաջնահերթ խնդիրները*

Մրցույթի հավակնորդը մինչև մրցութային առաջադրանքի կատարման գնի համար առաջարկություն ներկայացնելը պարտավոր է՝

- *Մանրակրկիտ ձևով ծանոթանալ նախագծային փաստաթղթերին, նրանցով նախատեսվող աշխատանքների ցանկին և ծավալներին, տեխնիկական մասնագրերին, մրցութային փաթեթի ողջ բովանդակությանը:*
- *Ճշտել կառույցի գտնվելու վայրը և տեղում խորապես ուսումնասիրել պահանջվող աշխատանքների ծավալները, նրանց կատարման համար անհրաժեշտ միջոցառումների իրականացման ռեալ հնարավորությունները սեփական կամ ներգրավվելիք ուժերով, ելնելով արտադրական հզորություններից և առաջադրանքի կատարման ժամկետից:*
- *Պարզել, աշխատանքները կատարելու տեսակետից, տեղի առանձնահատկությունները, հնարավոր դժվարությունները, որոնց առկայությունը կարող է անդրադառնալ աշխատանքների կատարման ժամկետների և գնի վրա:*
- *Պարզել շինարարական օբյեկտներին մոտենալու, շինհրապարակի կազմակերպելու հնարավորությունները, պահեստային տնտեսության և այլ անհրաժեշտությունների համար գոյություն ունեցող շինությունների օգտագործման հնարավորությունները, ջրամատակարարման և էլեկտրամատակարարման աղբյուրները:*
- *Պարզել ժամանակավոր կառույցների անհրաժեշտության ցանկը, այդ թվում ճանապարհներ, էլեկտրահաղորդագծեր, ջրագծեր, կենցաղային պայմանների համար շինություններ և այլն:*
- *Հաշվի առնել, որ մրցութային աշխատանքների գնի մեջ մտնում է նաև ՀՀ օրենսդրությամբ սահմանված հարկերի, տուրքերի և այլ պարտադիր վճարումները, ինչպես նաև ապահովագրական վճարումները:*
- *Վերը նշված ուսումնասիրությունների և նրանց վերլուծությունների արդյունքում առաջացած լրացուցիչ ծախսերը հաշվի առնել մրցութային հայտի նախահաշվի միավոր գները և ընդհանուր արժեքը որոշելիս:*

6. *Շինհրապարակի էլեկտրամատակարարումը և ջրամատակարարումը*

Կապալառուն պարտավոր է ապահովել իր միջոցներով շինհրապարակի ջրամատակարարումը և էլեկտրամատակարարումը, կազմակերպել շինհրապարակի և կառույցների լուսավորումը:

Խմելու ջուրը պետք է համապատասխանի սահմանված սանիտարական նորմերին: Նրա սակավության դեպքում, տեխնոլոգիական կարիքների համար լաբորատոր համապատասխան ստուգումներից հետո կարող են օգտագործվել նաև շինհրապարակի մոտակա այլ ջրեր (ստորգետնյա, գետի, ավազանի և այլն) ժամանակավոր ջրատարների կառուցմամբ:

7. *Շինհրապարակի նախապատրաստում*

Կապալառուի պարտականությունների մեջ է մտնում, Պատվիրատուի կողմից համաձայնեցված սահմաններում, շինարարության համար հատկացված տարածքի մաքրումը արմատներից, կենցաղային աղբից և այլ նյութերից:

Պատվիրատուն իրավունք ունի անարգել մուտք գործել ցանկացած ժամանակավոր կառույց և անհրաժեշտության դեպքում կատարել ստուգումներ:

Ժամանակավոր կառույցների շահագործումից և շինարարության ավարտից հետո, Կապալառուն պարտավոր է իր միջոցների հաշվին անհապաղորեն վերացնել ցանկացած ժամանակավոր կառույց (կամ բոլոր ժամանակավոր կառույցները) Պատվիրատուի պահանջով:

8. *Կլիմայական գործոնը*

Իրականացվող շինարարական աշխատանքների վրա մթնոլորտային ազդեցությունները բացառելու

նպատակով Կապալառուն պարտավոր է շինհրապարակում պատշաճ մակարդակով կազմակերպել մակերևույթային ջրերի հեռացում:

Կապալառուն պետք է կազմակերպի աշխատանքները այնպիսի հերթականությամբ և ժամկետներում, որպեսզի հնարավոր չափով բացառվի մթնոլորտային տեղումների (կամ ջերմաստիճանի) հետևանքով կատարված աշխատանքներին հասցված վնասները:

Կլիմայական անբարենպաստ պայմանները հիմք չեն կարող հանդիսանալ ծրագրի իրականացման համար նախատեսված տևողությունը և մրցութային գինը վերանայելու:

Բացառիկ դեպքերում Պատվիրատուն իրավասու է սահմանված կարգով որոշում ընդունել աշխատանքների ժամանակավոր ընդհատման մասին, կապված աշխատանքների անհրաժեշտ որակի ապահովման անհնարինության հետ:

9. Անվտանգության պայմաններ

Կապալառուն պարտավոր է ապահովել շինհրապարակում գտնվող իր աշխատողների համար անհրաժեշտ սանիտարական և հիգիենիկ պայմաններ համաձայն ՀՀ օրենսդրության:

Կապալառուն իր միջոցներով պետք է կառուցի և սարքավորի ժամանակավոր հակահրդեհային կետեր, ինչպես նաև կազմակերպի հակահրդեհային պաշտպանության ծառայություն:

Կապալառուն տեղական ինքնակառավարման մարմինների համաձայնությամբ իր միջոցներով պետք է իրականացնի ժամանակավոր ցանկապատ, որը պետք է ընդգրկի շինարարական աշխատանքների իրականացման ամբողջ տարածքը: Հասարակական վայրերում գտնվող ցանկապատների տեսքը պետք է համաձայնեցվի տեղական մարմինների հետ: Այն պետք է բացառի այլ անձանց մուտքը շինհրապարակ:

Շինարարության ամբողջ ժամանակամիջոցում, մեկնարկի օրվանից մինչև նախնական ակտի ստորագրումը, Կապալառուն պատասխանատու է իրականացված աշխատանքների, շինարարական նյութերի, սարքերի ու սարքավորումների և այլ արժեքների պահպանության համար: Շինարարության նշված ժամանակամիջոցում տարբեր պատճառներով նրա կրած վնասը ծածկվում է սեփական միջոցների հաշվին, բացառությամբ պայմանագրով նախատեսված դեպքերի:

10. Օգտագործվող նյութերը և սարքերը

Շինարարության ընթացքում օգտագործվող բոլոր նյութերը և սարքերը պետք է համապատասխանեն ՀՀ տարածքում գործող նորմերին և ստանդարտներին և ապահովեն աշխատանքների բարձր որակ:

Մրցութային հայտի նախահաշվում տվյալ ծրագրում օգտագործվող նյութերի և սարքերի վերաբերյալ գնային առաջարկներ ներկայացնելիս ճիշտ կողմնորոշվելու համար Կապալառուն պետք է նախապես ծանոթանա Տեխնիկական մասնագրերում և ցուցադրական նյութերում ներկայացվածպահանջներին:

Կապալառուին Պատվիրատուն է ներկայացնում տվյալ ծրագրում օգտագործվող նյութերի և սարքերի ցանկ, որոնց նմուշները մինչև օգտագործումը պարտադիր պետք է ներկայացվեն Պատվիրատուին:

Պատվիրատուն, ըստ իր հայեցողության, կարող է պահանջել նաև ցանկում չընդգրկված նյութերի և սարքերի նմուշները և Կապալառուն պարտավոր է դրանք ներկայացնել Պատվիրատուին: Ներկայացվող նյութերի որակը, գույնը և արտաքին տեսքը պետք է համաձայնեցվի Պատվիրատուի և նախագծի հեղինակի հետ:

Նյութերի կամ սարքի վերաբերյալ համաձայնությունը ձևակերպվում է փաստաթղթով, որտեղ նշվում են նրանց բնութագրող բոլոր տվյալները (արտադրողը, չափերը, տեխնիկական հատկանիշներըև այլն):

Եթե առաջարկվող նյութերն ու սարքերը չեն համապատասխանում Տեխնիկական մասնագրերով սահմանված պահանջներին, Պատվիրատուն իրավունք ունի մերժել Կապալառուի առաջարկը: Կապալառուն պարտավոր է ներկայացնել Պատվիրատուին նոր առաջարկներ, մինչև նրանից հավանություն ստանալը:

Կապալառուի կողմից մրցույթային նախահաշվում տվյալ նյութի համար հայտարարած ցածր գինը կամ անտեղյակությունը պահանջներին չի կարող հիմք հանդիսանալ ցածրորակ և Պատվիրատուի կողմից հավանության չարժանացած նյութի օգտագործման համար:

Պատվիրատուին ներկայացված նյութերի ու սարքերի նմուշները պահպանվում են նրա մոտ մինչև համապատասխան աշխատանքների ավարտը և նրանց ընդունումը Պատվիրատուի կողմից: Պատվիրատուն, անհրաժեշտության դեպքում, կարող է պահել նմուշները մինչև ծրագրի ավարտը և նրա ընդունման վերջնական ակտի ստորագրումը:

Հնարավոր թյուրիմացություններից խուսափելու համար պահվող նմուշները Պատվիրատուի և Կապալառուի կողմից հաստատագրվում են երկկողմանի կնքմամբ (ստորագրությամբ, փաթեթավորված թափանցիկ էթիլենային տոպրակում և այլն):

Պատվիրատուն կարող է պահանջել Կապալառուից շինարարության ընթացքում օգտագործվող ցանկացած նյութերի կամ սարքերի փորձարկումներ: Կապալառուն պարտավոր է անվերապահորեն կատարել այդ պահանջները: Պատվիրատուն կարող է նաև, սեփական հայեցողությամբ, ինքնուրույն կատարել նման փորձարկումներ: Այդ դեպքում, Կապալառուն պարտավոր է տրամադրել Պատվիրատուին համապատասխան նմուշները, ինչպես նաև անհրաժեշտ սարքավորումներ, աշխատուժ և այլ պարագաներ ու աջակցել այդ նմուշների փորձարկման իրականացմանը:

Փորձարկման վայրի հեռավորությունը չի ազատում կապալառուին անվերապահորեն կատարելու իր պարտականությունները սեփական միջոցների հաշվին:

Պատվիրատուն իրավունք ունի պահանջել, իսկ Կապալառուն պարտավոր է ստանալ մատակարարից նրա կողմից առաքվող նյութերի և սարքերի փորձարկումների արձանագրությունները ու դրանց պատճենները: Հանրապետության տարածքում կատարվող փորձարկումները պետք է իրականացվենհավատարմագրված կազմակերպություններում, արձանագրությունները համապատասխանեն ՀՀ տարածքում գործող նորմերին:

Շինանյութերի և սարքերի փորձարկումներ անցկացնելու համար հանրապետությունում հավատարմագրված են "Հայսեյսմշին" ԳՀԻ ՓԲԸ, "Ճանշին" ԲԲԸ-ի լաբարատորիան, "Ուկրշին" ԲԲԸ (Վանաձոր), Սեյսմիկ պաշտպանության ազգային ծառայության "Հյուսիսային բաժանմունք" (Գյումրի), "Արցախ" ՍՊԸ (Գյումրի) և այլն:

11. Աշխատանքների ընդունումը

Յուրաքանչյուր փուլում իրականացված աշխատանքները Պատվիրատուի կողմից ընդունվում և վճարվում են ըստ փաստացի կատարված ծավալի, Պայմանագրով սահմանված կարգով, բայց ոչ ավել, քան նախատեսված է նախագծով և նախահաշվով: Նախագծում և նախահաշվում չընդգրկված ծավալների և աշխատանքների կատարումը պետք է նախապես գրավոր համաձայնեցվի Պատվիրատուի հետ՝ Պայմանագրում սահմանված կարգով:

Բոլոր այն աշխատանքները, որոնք կատարվել են Կապալառուի կողմից պայմանագրային նախահաշվից և նախագծից դուրս, առանց Պատվիրատուի հետ նախապես գրավոր համաձայնեցման և Պայմանագրի փոփոխման, Պատվիրատուի կողմից չեն ուսումնասիրվի և չեն վճարվի:

Կապալառուն կարող է ներկայացնել պատվիրատուին իրականացված աշխատանքների համար վճարում կատարելու. եթե՝

- *վճարման ներկայացվող կատարված աշխատանքների տեսակները և ծավալները լրիվ համապատասխանում են նախագծային տվյալներին,*
- *այդ աշխատանքները համապատասխանում են երկկողմանի հաստատված գրաֆիկներով նախատեսված վճարման փուլերին,*
- *կատարված աշխատանքների որակը համապատասխանում է տեխնիկական մասնագրերի պահանջներին. գործող նորմերին,*
- *համապատասխան փուլի բոլոր թաքնված աշխատանքները ստուգված են պատվիրատուի կողմից և հաստատված են համապատասխան ակտերով:*

- առկա են տվյալ փուլում օգտագործված նյութերի և սարքավորումների համար ՀՀ Օրենքով սահմանված և (կամ) Պատվիրատուի պահանջով կատարված բոլոր փորձարկման ակտերը, լաբորատոր հետազոտությունների եզրակացությունները, սերտիֆիկատները, տեխնիկական անձնագրերը:

Նշված պայմանների բավարարման դեպքում կազմվում է համապատասխան փուլի աշխատանքների ընդունման ակտ Պատվիրատուի կողմից սահմանված ձևով:

Եթե Պատվիրատուն հիմնավորված պատճառաբանմամբ մերժում է աշխատանքների ընդունումը, ապա Պատվիրատուի կողմից առաջադրված պահանջները հայտնաբերված թերությունների վերաբերյալ Կապալառուն պարտավոր է անվերապահորեն կատարել, ինչպես նաև հեռացնել շինհրապարակից անորակ և վնասված նյութերն ու կոնստրուկցիաները: Թերությունների վերացման հետ կապված լրացուցիչ ծախսերը կատարվում են Կապալառուի հաշվին:

Անորակ կատարված աշխատանքների ծավալները չեն կարող հանվել նախահաշվից չվճարելու պայմանով, կամ փոխարինել այլ աշխատանքների ծավալներով ու նրանց գներով:

Շինարարության ընթացքում շրջակա միջավայրին հասցված վնասները հատուցվում են Կապալառուի կողմից, իսկ չկատարելու դեպքում Կապալառուն պատասխանատվություն է կրում ՀՀ օրենսդրությամբ սահմանված կարգով:

Ծածկման ենթակա աշխատանքները նախորոք պետք է ներկայացվեն Պատվիրատուին, կամ նրա ներկայացուցչին, դրանց կատարման որակի համար հավանություն ստանալու նպատակով: Պատվիրատուի հավանության դեպքում այդ աշխատանքների որակի ընդունումը ձևակերպվում է Կապալառուի կողմից կազմված թաքնված աշխատանքների ակտով, երկկողմանի ստորագրությամբ, համաձայն ՀՀ Քաղաքաշինության նախարարության 28.04.98թ. թիվ 4 հրամանի: Ակտը կազմվում է 3 օրինակից, որոնցից 2 օրինակը պատկանում է Պատվիրատուին, իսկ 1 օրինակը՝ Կապալառուին: Կապալառուի կողմից կատարված աշխատանքների փուլերը վճարվում են միայն այդ փուլերում կատարված բոլոր թաքնված աշխատանքների համար սահմանված կարգով կազմված ակտերի առկայության դեպքում:

Ծրագրի կատարման ավարտից հետո, Պատվիրատուի կողմից աշխատանքների ընդունումը իրականացվում է պայմանագրով նախատեսված կարգով:

12. Աշխատանքների երաշխիքը

Կապալառուն պարտավոր է իր հաշվին վերացնել այն թերությունները, որոնք ի հայտ կգան պայմանագրում նշված երաշխիքային ժամկետներում կառույցների շահագործման ընթացքում (աշխատանքների ցանկը և երաշխիքային ժամկետները որոշում է Պատվիրատուն, որոնք զետեղվում են Պայմանագրում):

Երաշխիքային ժամանակամիջոցում հայտնաբերված թերությունների մասին Պատվիրատուի և Կապալառուի կողմից կազմվում է համապատասխան երկկողմանի ակտ, որում նշվում են թերությունները, նրանց չափերն ու ծավալները, վերացման ժամկետները:

Աշխատանքների կատարման համար պահանջվող աշխատանքային ռեսուրսներ

h/h	*Մասնագիտական որակավորումը*	*Պահանջվող քանակը*	*Ծանոթություն*
1	*2*	*3*	*4*
1	*Ճարտարագետ /աշղեկ/*	*մեկ մասնագետ*	
2	*Բանվորական անձնակազմի քանակի ընտրությունը ըստ անհրաժեշտության*		

Կապալառու կազմակերպությանից շինարարական աշխատանքների իրականացմանհամար պահանջվող լիցենզիաները՝ ըստ « Քաղաքաշինության բնագավառում շինարարության իրականացում»հետևյալ ոլորտների՝

Հ/Հ	*Պահանջվող լիցենզիայի(ների) տեսակը(ները).*
1	*2*
1	*Բնակելի հասարակական արտադրական,*

Շինարարության տեղնիկական հսկողություն իրականացնող կազմակերպությանից պահանջվող լիցենզիաները՝ ըստ ,Քաղաքաշինության Շինարարության տեղնիկական հսկողության իրական ացումե հետևյալ ոլորտների՝

Հ/Հ	*Պահանջվող լիցենզիայի(ների) տեսակը(ները).*
1	*2*
1	*Բնակելի հասարակական արտադրական,*

Աշխատանքների կատարման համար պահանջվող տեխնիկական միջոցներ

h/h	*Տեխնիկական միջոցի անվանումը*	*Տիպը*	*Քանակը*
1	*2*	*3*	*4*
1	*Էքսկավատոր*	*Բահի ծավալը 0,30մ³*	*մեկ հատ*
2	*Ավտոմոբիլային կռունկ*	*Բեռնատարողություն-16տ Կռունկի երկարություն-17մ*	*մեկ հատ*
3	*Ավտոինքնաթափ*	*Բեռնատարողություն-15տ*	*երկու հատ*
4	*Բետոնախառնիչ*	*Ծավալը-10-12մ³*	*մեկ հատ*
6	*Ջրի մեքենա*	*Ցանկացած*	*մեկ հատ*
7	*Ավտոգրեյդեր*	*Ցանկացած*	*մեկ հատ*
8	*Բեռնատար մեքենա*	*Ցանկացած*	
9	*Ձեռքի գլդոն*	*Ցանկացած*	*մեկ հատ*
10	*Գլդոն 10տ-14տ, պնեւմատանվավոր*	*Պնևմատանվավոր*	*մեկ հատ*
11			

№ п/п	*Աշխատանքների տևողության ամիսները*	*1*		*2*			*3*			*4*		
	Աշխատանքների տևողության օրերը	*5-օր*	*5-օր*	*5-օր*	*5-օր*	*5-օր*	*5-օր*	*5-օր*	*5-օր*	*5-օր*	*5-օր*	*5-օր*
Բ.	*Տարածքի բարեկարգման և կառուցման աշխատանքների անվանումներ*	*1.*	*2.*	*3.*	*4.*	*5.*	*6.*	*7.*	*8.*	*9.*	*10.*	*11.*
1.	*Նախապատրաստական աշխատանքներ*											
2.	*Հողային աշխատանքներ մեխանիզմով*											
3.	*Հողային աշխատանքներ ձեռքով*											
4.	*Բազալտե եզրաքարերի իրականացման աշխատանքներ*											
5.	*Քայլուղիների կառուցման և սալարկաման աշխատանքներ*											
6.	*Խաղասարքերի տեղադրում*											
7.	*Կանաչապատման, բարեկարգման և մաքրման աշխատանքներ*											

Աշխատանքների կատարման օրացույցային գրաֆիկ ըստ աշխատանքային օրերի՝

- *Ըստ ժամանակացույցի շինարարության տևողությունը ընդունվում է 40 օրացույցային օր:*
- *Շահագրգիռ կողմերի փոխադարձ համաձայնությամբ շինարարության տևողությունը կարող է փոխվել:*

ՀՀ, Մարզ Լոռի, Համայնք Վանաձոր, ք.Վանաձոր,Ներսիսյան 4 շենքի հարակից տարածքում խաղահրապարակի կառուցման աշխատանքային նախագիծ		
ԱՇԽԱՏԱՆՔԱՅԻՆ ԳԾԱԳՐԵՐԻ ՑԱՆԿ		
Հ/Հ	ԹԵՐԹԻ ԱՆՎԱՆՈՒՄ	ԹԵՐԹ
1	Իրավիճակային հատակագիծ Մ 1:2000	ԳՀ-1
2	Գլխավոր հատակագիծ Մ 1:500	ԳՀ-2
3	Իրադրության հատակագիծ(գեոդեզիական հանույթ) Մ1:250	ԳՀ-3
4	Գլխավոր հատակագիծ Մ 1:250	ԳՀ-4
5	Գլխավոր հատակագիծ (չափադրում) Մ 1:250	ԳՀ-5
6	Ծածկույթի հանույթներ, Հողային և կառուցման աշխատանքների մանագիր	ՃՇ-1
7	Կտրվածքներ	ՃՇ-2

ԳԼԽԱՎՈՐ ՀԱՏԱԿԱԳԻԾ Մ 1:2000

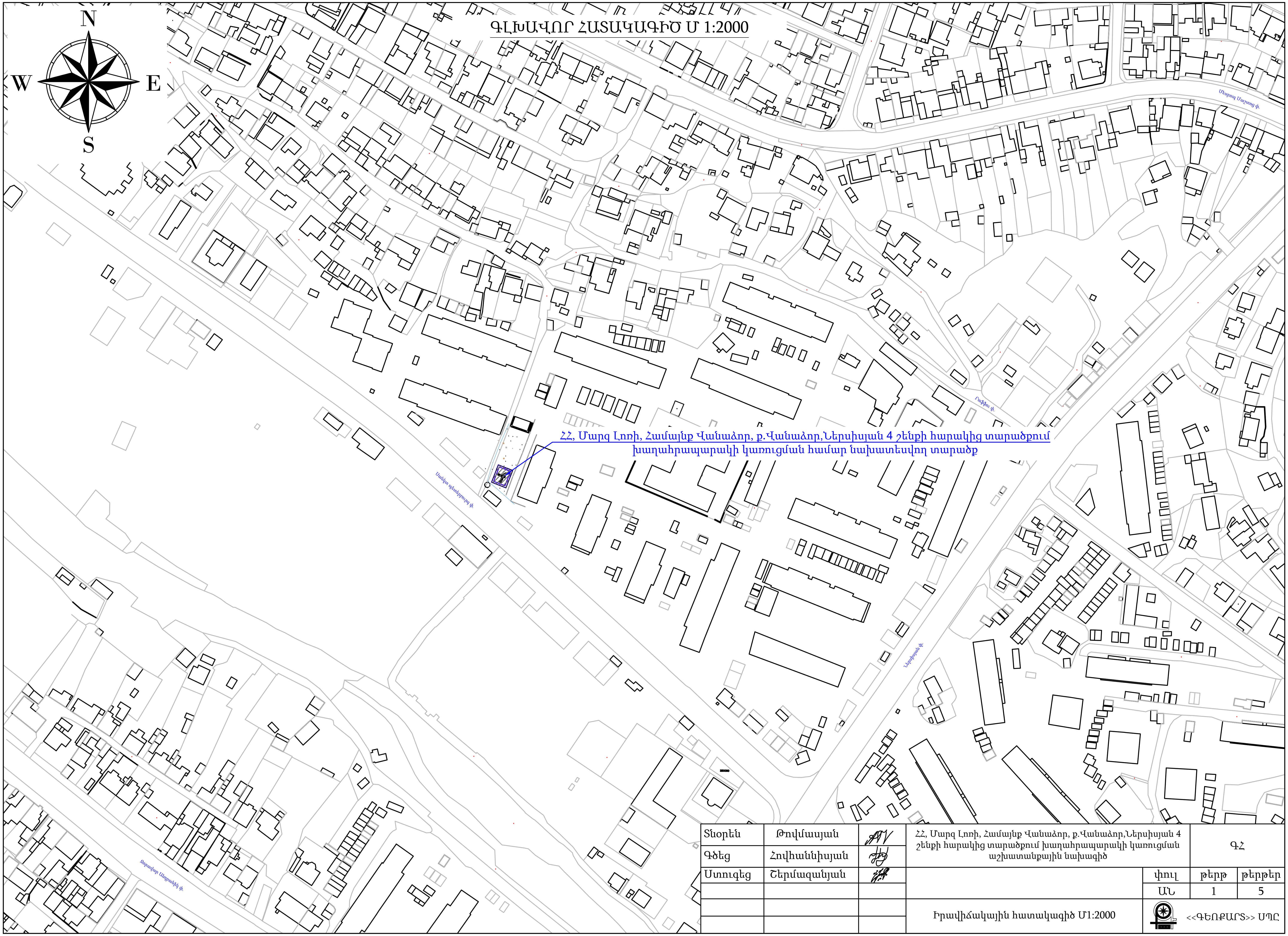

Տնօրեն	Թովմասյան		ՀՀ, Մարզ Լոռի, Համայնք Վանաձոր, ք.Վանաձոր,Ներսիսյան 4 շենքի հարակից տարածքում խաղահրապարակի կառուցման աշխատանքային նախագիծ			ԳՀ
Գծեց	Հովհաննիսյան					
Ստուգեց	Շերմազանյան			փուլ	թերթ	թերթեր
				ԱՆ	1	5
			Իրավիճակային հատակագիծ Մ1:2000	<<ԳԵՈՔԱՐՏ>> ՍՊԸ		

ԳԼԽԱՎՈՐ ՀԱՏԱԿԱԳԻԾ Մ 1:500

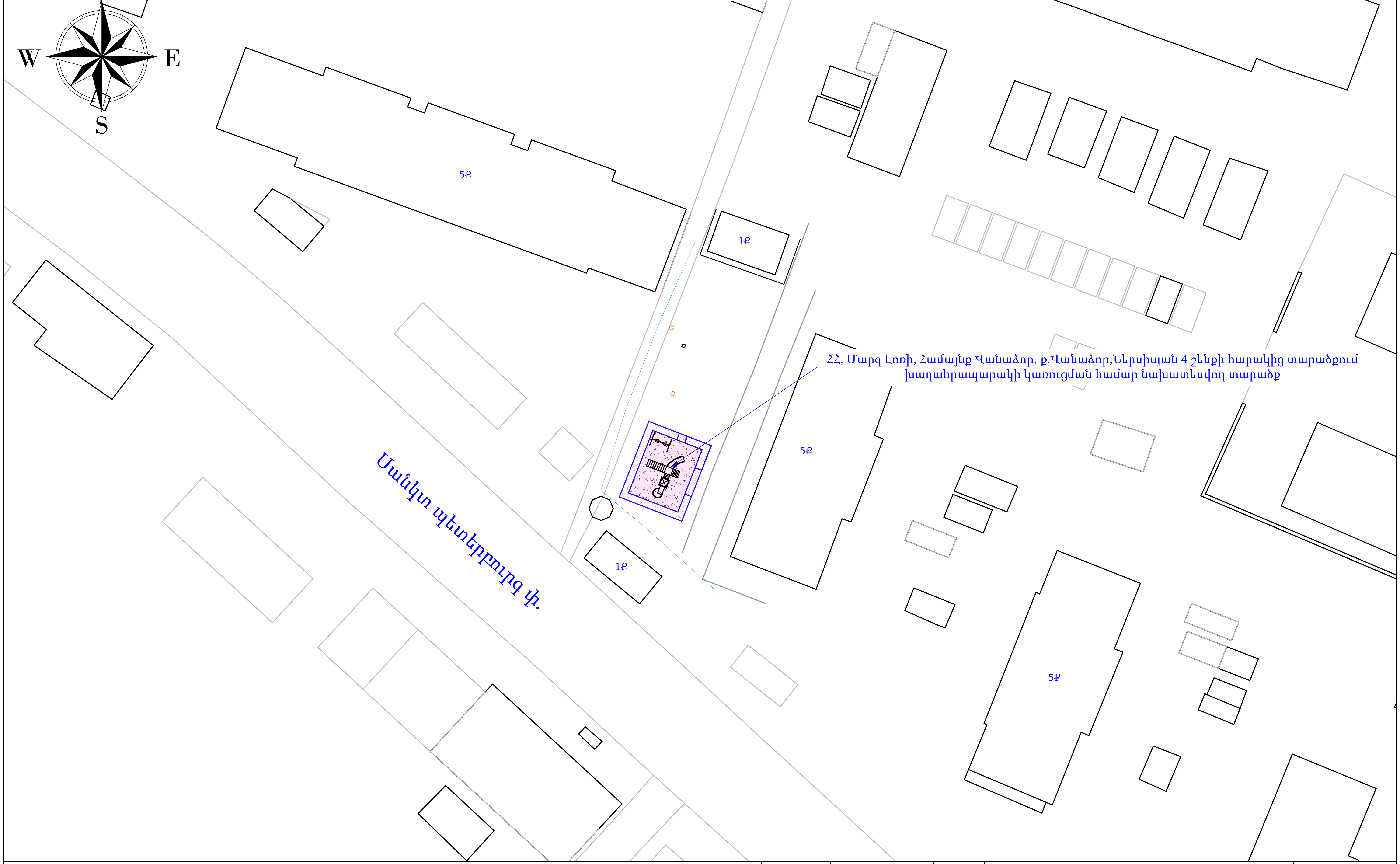

ՊԱՅՄԱՆԱԿԱՆ ՆՇԱՆՆԵՐ

- Շենքեր, շինություններ
- Մարզասարքեր
- Գազ
- Եզրաքար 80x200մմ
- Ցանկապատ
- Ջրուցարան
- Շվաքարան
- Մետաղական նոր կառուցվող ցանկապատ
- Տպագրված պաստառ
- Կանաչապատ ծածկույթ
- Բետոնե սալիկներով հատակ
- Ռետինե ծածկույթ
- Ասֆալտբետոնե ծածկույթ
- Ց/ավազե հարթ. ծածկույթ
- Ծառ
- Փոքր ծառ
- Նախ. թուփ
- Նստարան
- Աղբաման

Տնօրեն	Թովմասյան		ՀՀ, Մարզ Լոռի, Համայնք Վանաձոր, ք.Վանաձոր,Ներսիսյան 4 շենքի հարակից տարածքում խաղահրապարակի կառուցման աշխատանքային նախագիծ		ԳՀ	
Գծեց	Հովհաննիսյան					
Ստուգեց	Շերմազանյան			փուլ	թերթ	թերթեր
				ԱՆ	2	5
			Գլխավոր հատակագիծ Մ1:500 (Նախագծային)	<<ԳԵՈՔԱՐՏ>> ՍՊԸ		

Իրադրության հատակագիծ Մ1:250
(Գեոդեզիական հանույթ)

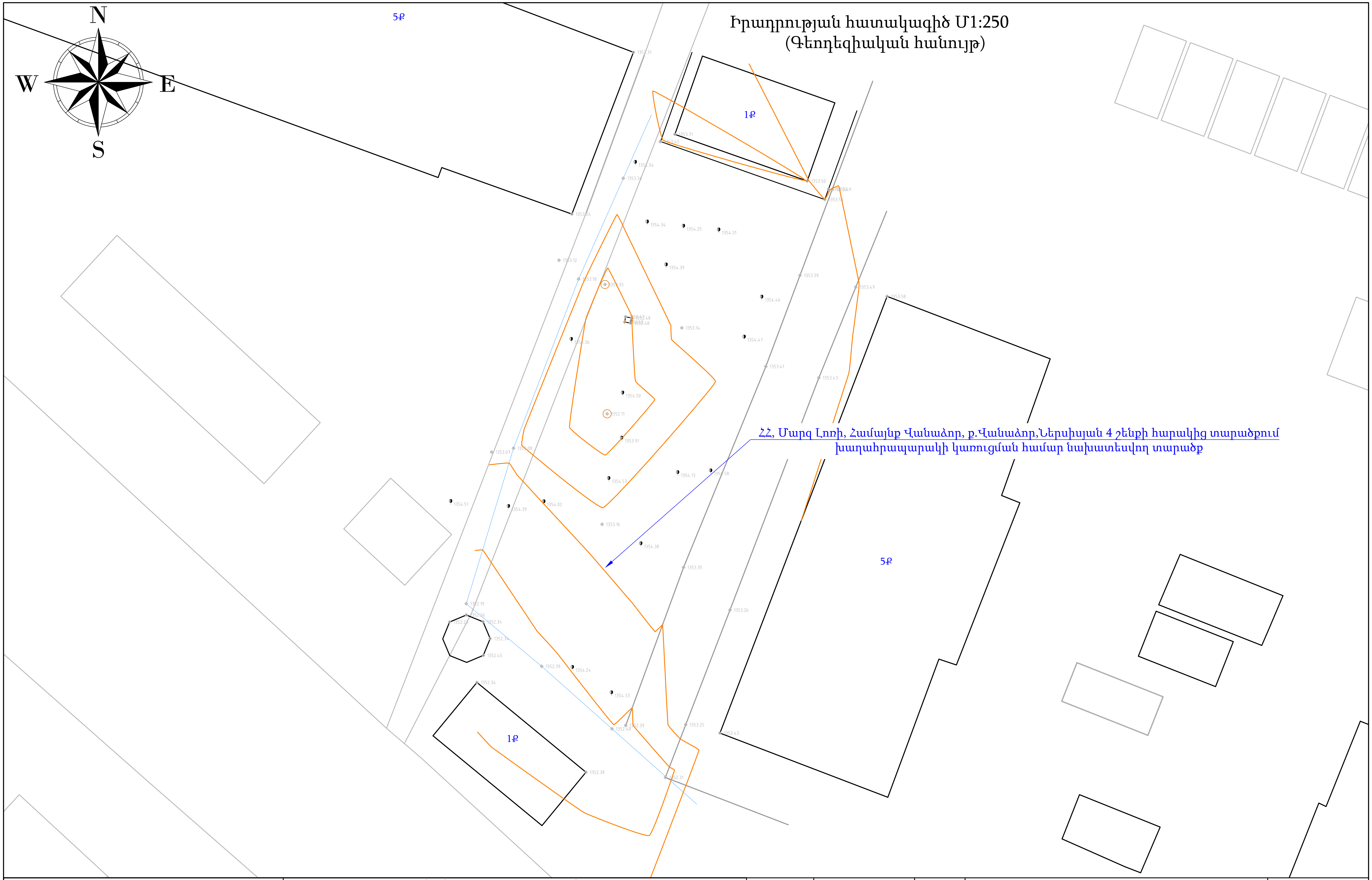

1 սանտիմետրում 2.5 մետր,Հոծ հորիզոնականներն անցկացված են 0.5մ քայլով,Կոորդինատային համակարգը՝ARM WGS, բարձրությունը Բալտիական:
Շինարարության ընթացքում նշահարման աշխատանքները իրականացնելիս խորհուրդ է տրվում օգտագործել ARM WGS կոորդինատային համակարգում գործող GPS համակարգեր

ՊԱՅՄԱՆԱԿԱՆ ՆՇԱՆՆԵՐ

1522	Սև հորիզոնականներ		Շենքեր, շինություններ		Ծառ
1685.23 1685.01	Սև նիշեր		Գեոդեզիական կետ		Դիտահոր
	Ցանկապատ		Էլեկտրահաղորդման գծի հենասյուն		Եզրաքար
	Մուտքեր				Խաղաասարք
					Լապտեր
					Գազ

Տնօրեն	Թովմասյան	[signature]	ՀՀ, Մարզ Լոռի, Համայնք Վանաձոր, ք.Վանաձոր,Ներսիսյան 4 շենքի հարակից տարածքում խաղահրապարակի կառուցման աշխատանքային նախագիծ	ԳՀ
Գծեց	Հովհաննիսյան	[signature]		
Ստուգեց	Շերմազանյան	[signature]		

փուլ	թերթ	թերթեր
ԱՆ	3	5

Իրադրության հատակագիծ Մ1:250
(Գեոդեզիական հանույթ)

<<ԳԵՈՔԱՐՏ>> ՍՊԸ

ԳԼԽԱՎՈՐ ՀԱՏԱԿԱԳԻԾ Մ 1:250

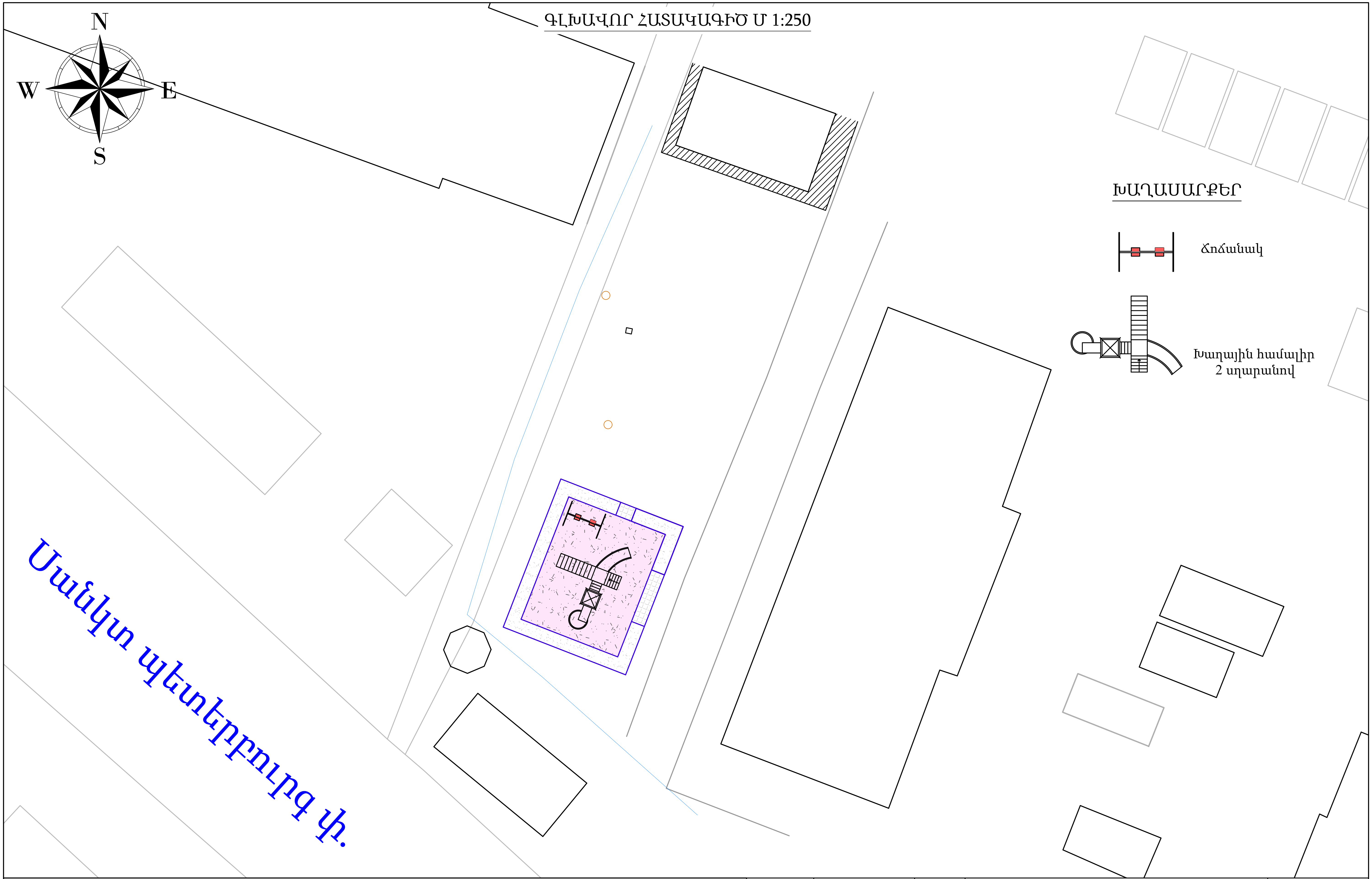

ՊԱՅՄԱՆԱԿԱՆ ՆՇԱՆՆԵՐ

- Շենքեր, շինություններ
- Գազ
- Եզրաքար 80x200մմ
- Ցանկապատ
- Կանաչապատ ծածկույթ
- Բետոնե սալիկներով հատակ
- Ռետինե ծածկույթ
- Մանրահատիկ ավազ
- Ծառ
- Փոքր ծառ
- Նախ. թուփ
- Նստարան
- Աղբաման

Տնօրեն	Թովմասյան		ՀՀ, Մարզ Լոռի, Համայնք Վանաձոր, ք.Վանաձոր,Ներսիսյան 4 շենքի հարակից տարածքում խաղահրապարակի կառուցման աշխատանքային նախագիծ			ԳՀ
Գծեց	Հովհաննիսյան					
Ստուգեց	Շերմազանյան			փուլ	թերթ	թերթեր
				ԱՆ	4	5
			Գլխավոր հատակագիծ Մ1:250	<<ԳԵՈՔԱՐՏ>> ՍՊԸ		

Գլխավոր հատակագիծ Մ1:150
(Չափագրում)

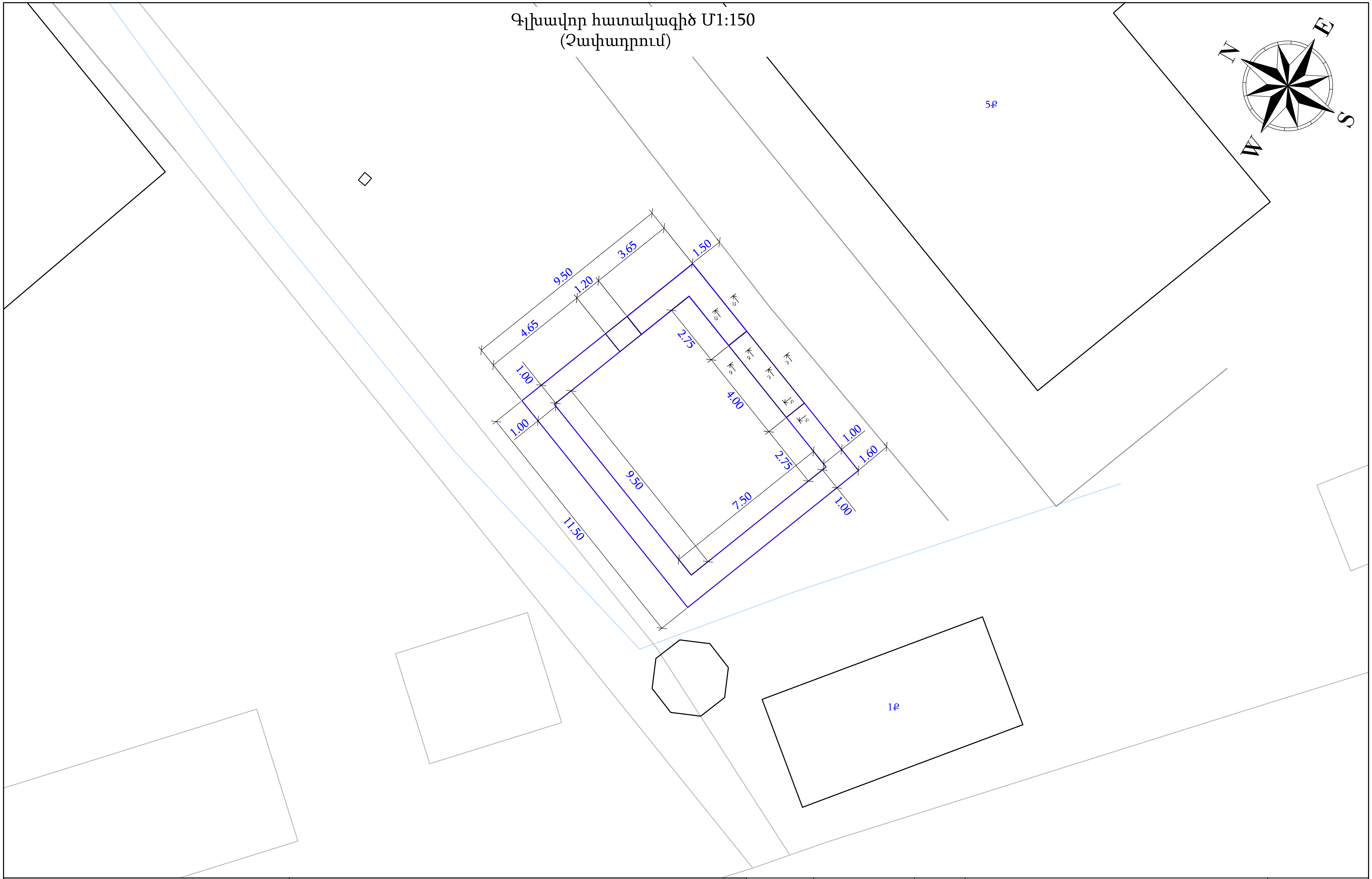

ՊԱՅՄԱՆԱԿԱՆ ՆՇԱՆՆԵՐ

Շենքեր, շինություններ

Եզրաքար 80x200մմ

Գազ

Ցանկապատ

Չափերը տրված են մետրերով:

Տնօրեն	Թովմասյան		ՀՀ, Մարզ Լոռի, Համայնք Վանաձոր, ք.Վանաձոր,Ներսիսյան 4 շենքի հարակից տարածքում խաղահրապարակի կառուցման աշխատանքային նախագիծ		ԳՀ
Գծեց	Հովհաննիսյան				
Ստուգեց	Շերմազանյան			փուլ	թերթ	թերթեր
				ԱՆ	5	5
			Գլխավոր հատակագիծ Մ1:150 (Չափագրում)	<<ԳԵՈՔԱՐՏ>> ՍՊԸ		

ԾԱԾԿՈՒՅԹԻ ՀԱՏՈՒՅԹՆԵՐ

	ԱՆՎԱՆՈՒՄԸ	ԾԱԾԿՈՒՅԹԻ ՀԱՏՈՒՅԹԸ	ԾԱԾԿՈՒՅԹԻ ԷԼԵՄԵՆՏՆԵՐԻ ԱՆՎԱՆՈՒՄԸ ԵՎ ՀԱՍՏՈՒԹՅՈՒՆԸ	ՄԱԿՐԵՍԸ Մ^2	ԾԱՆՈԹՈՒԹՅՈՒՆ
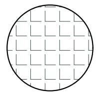	ԲԵՏՈՆԵ ԳՈՒՆԱՎՈՐ ՍԱԼԻԿՆԵՐ	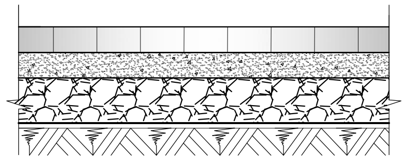	ԲԵՏՈՆԵ ԳՈՒՆԱՎՈՐ ՍԱԼԻԿՆԵՐ 60 մմ ՑԵՄԵՆՏԱՎԱԶԵ ՉՈՐ ՇԵՐՏ 50 մմ ԱՎԱԶԵ ՆԱԽԱՇԵՐՏ 120 մմ ՏՈՓԱՆՎԱԾ ԲՆԱՀՈՂ	5.5	
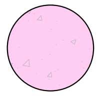	ԽԱՂԱՀՐԱՊԱՐԱԿԻ ԾԱԾԿՈՒՅԹ	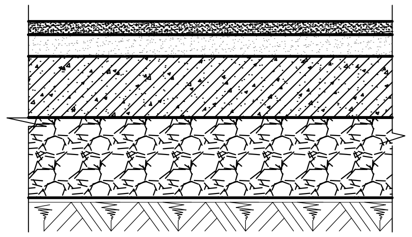	ԱՐՀԵՍՏԱԿԱՆ ԽՈՏԱԾԱԾԿ - 60 մմ Ց/Ա ՀԱՐԹԵՑՈՒՑԻՉ ՇԵՐՏ - 30 մմ Ե/Բ ՄԻԱՁՈՒՅԼ ՍԱԼ B15 ԴԱՍԻ ԲԵՏՈՆՈՎ, ԱՄՐԱՆԱՎՈՐՎԱԾ Ø3Bp-1 100x100մմ ՑԱՆՑՈՎ -100 մմ ՏՈՓԱՆՎԱԾ ԽՃԱՎԱԶԵ ՆԱԽԱՇԵՐՏ -100 մմ ԲՆԱՀՈՂԻ ՏՈՓԱՆՈՒՄ	72	
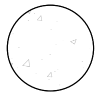	Մանրահատիկ ավազ	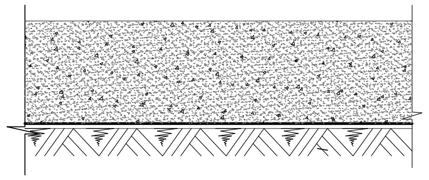	Մանրահատիկ ավազ - 150 մմ Բնահողի տոփանում	33	

ՏԱՐԱԾՔԻ ԲԱՐԵԿԱՐԳՄԱՆ ԱՇԽԱՏԱՆՔՆԵՐ

N	ԱՇԽԱՏԱՆՔԻ ԱՆՎԱՆՈՒՄ	ՉԱՓՄԱՆ ՄԻԱՎՈՐ	ՔԱՆԱԿ
1	Բետոնե հավաքովի եզրաքարերի տեղադրում 80x200 մմ, բետոնե (B-15) 180x250 հիմքի վրա	մ	80
2	Ճոճի տեղադրում	հատ	1
3	Խաղային համալիր 2 սղարանով	հատ	1

ՏԱՐԱԾՔԻ ՀՈՂԱՅԻՆ ԱՇԽԱՏԱՆՔՆԵՐ

N	ԱՇԽԱՏԱՆՔԻ ԱՆՎԱՆՈՒՄ	ՉԱՓՄԱՆ ՄԻԱՎՈՐ	ՔԱՆԱԿ
4	10e IV գրունտի մշակում մեխանիզմով	մ³	15.2
5	10e IV գրունտի մշակում ձեռքով	մ³	0.8
6	10e IV գրունտի բարձում էքսկավատորով (1,0մ³), տեղափոխում լցակույտ 13.0կմ	մ³	16

1. Նախագիծը ղեկավարվել է և 2020 թվականի դեկտեմբերի 29-ի «Հայաստանի Հանրապետության մարզերի համայնքներում (այդ թվում բնակավայրերում) ոչ տարանցիկ, տեղական նշանակության ավտոմոբիլային և ներհամայնքային ճանապարհների ու փողոցների երթևեկելի մասի և մայթերի սալարկման, խճապատման և բարեկարգման աշխատանքների կատարման մեթոդական ուղեցույցը հաստատելու մասին» N105-Ն հրամանին, ՀՀՇՆ 30-02-2022 «Տարածքի բարեկարգում», ՀՀՇՆ 30-01-2023 «Քաղաքաշինություն. Քաղաքային և գյուղական բնակավայրերի հատակագծում և կառուցապատում», ՀՀՇՆ 22-01-2024 «Շինարարական կլիմայաբանություն» շինարարական նորմերով:

Տնօրեն	Թովմասյան		ՀՀ, Մարզ Լոռի, Համայնք Վանաձոր, ք.Վանաձոր,Ներսիսյան 4 շենքի հարակից տարածքում խաղահրապարակի կառուցման աշխատանքային նախագիծ			ՃՇ
Գծեց	Հովհաննիսյան					
Ստուգեց	Շերմազանյան			փուլ	թերթ	թերթեր
				ԱՆ	1	2
			Ծածկույթի հանույթներ, Հողային և կառուցման աշխատանքների մասնագիր	<<ԳԵՈՔԱՐՏ>> ՍՊԸ		

ԿՏՐՎԱԾՔ Գ—Գ

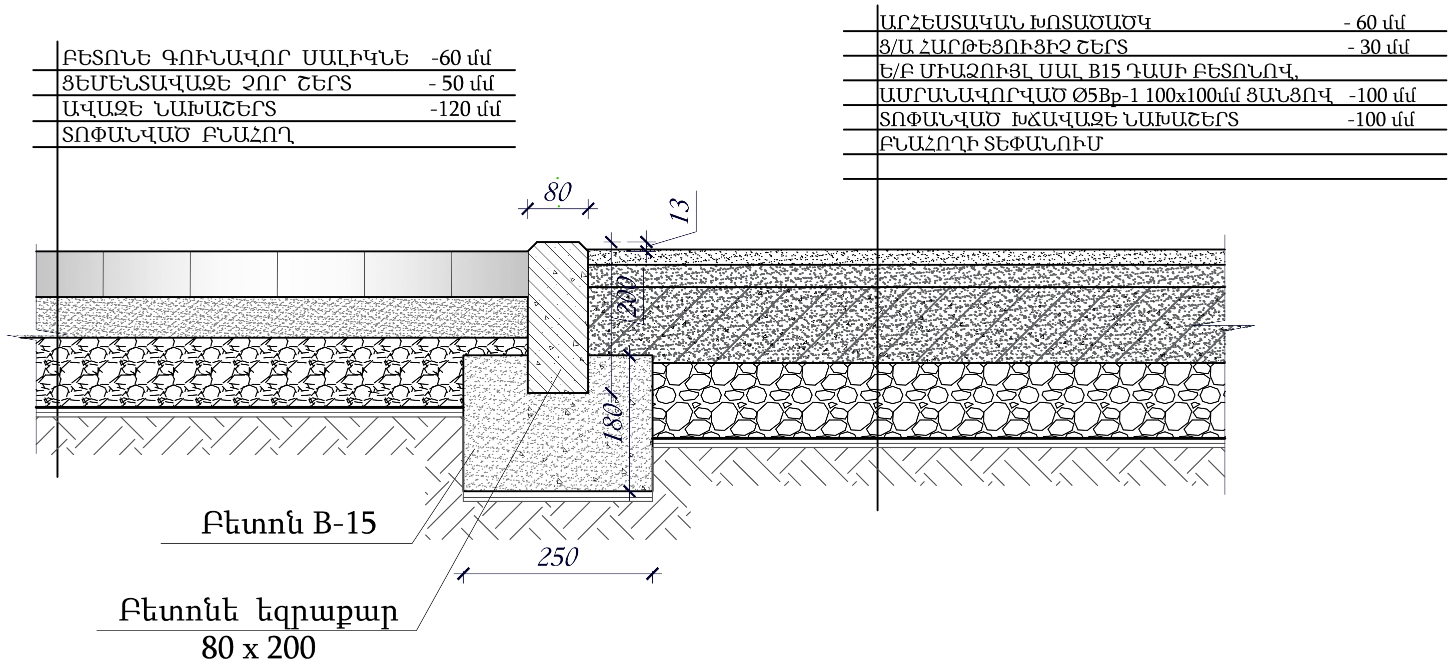

ԿՏՐՎԱԾՔ Բ—Բ

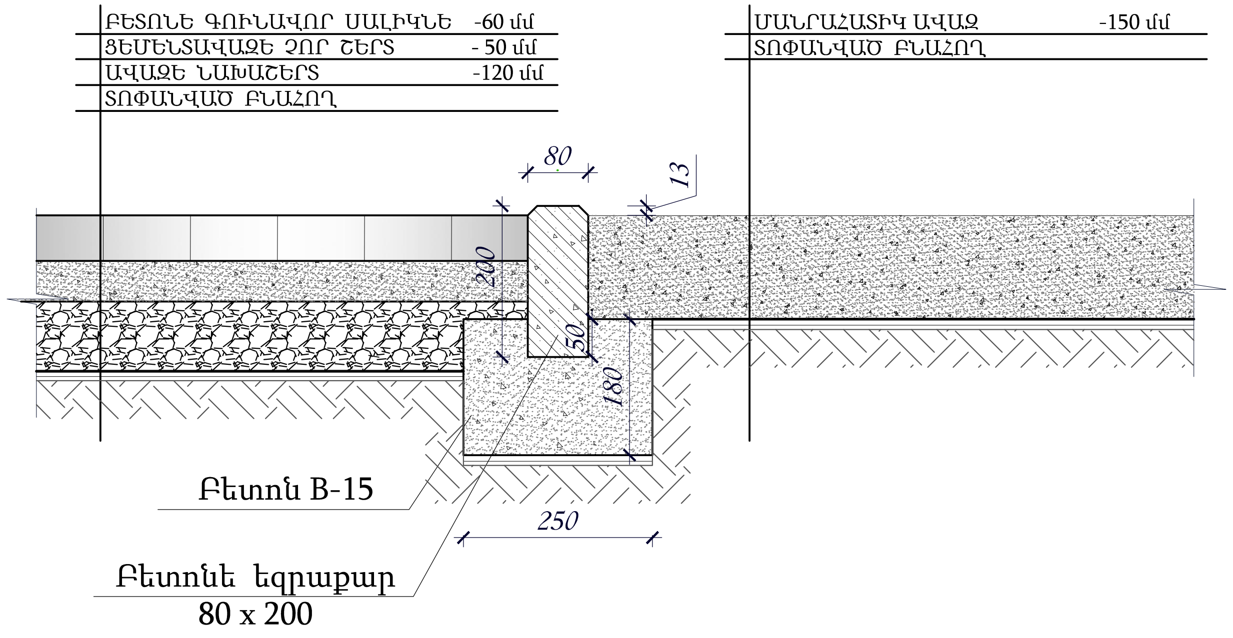

ԿՏՐՎԱԾՔ Դ—Դ

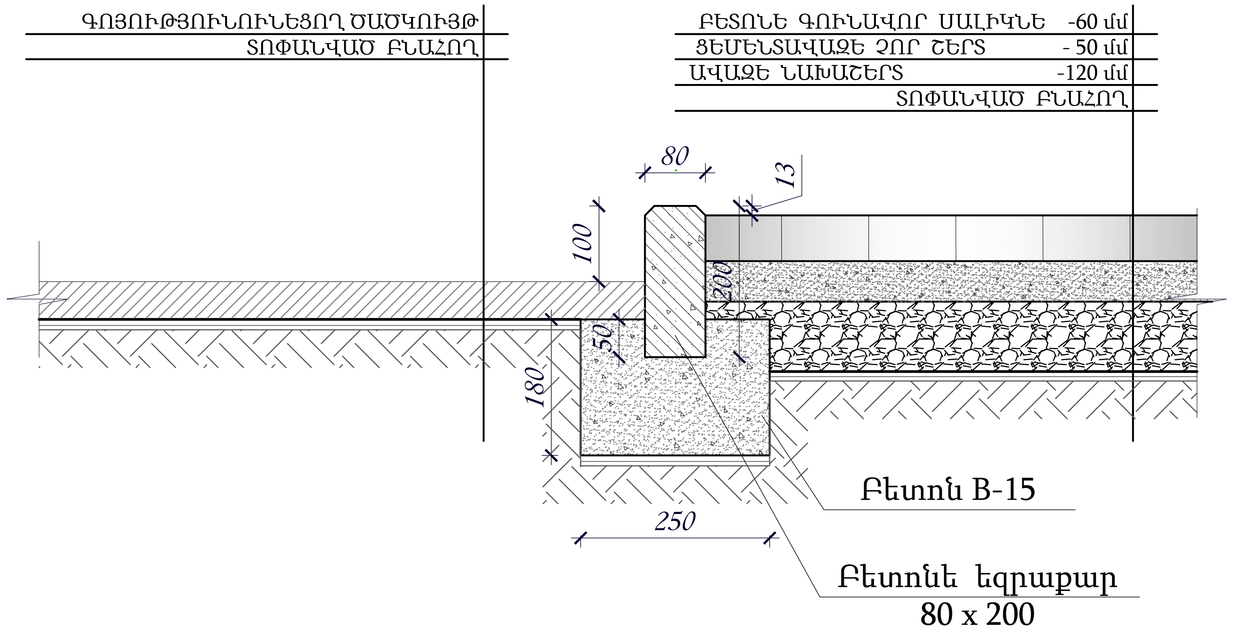

ԿՏՐՎԱԾՔ Ա—Ա

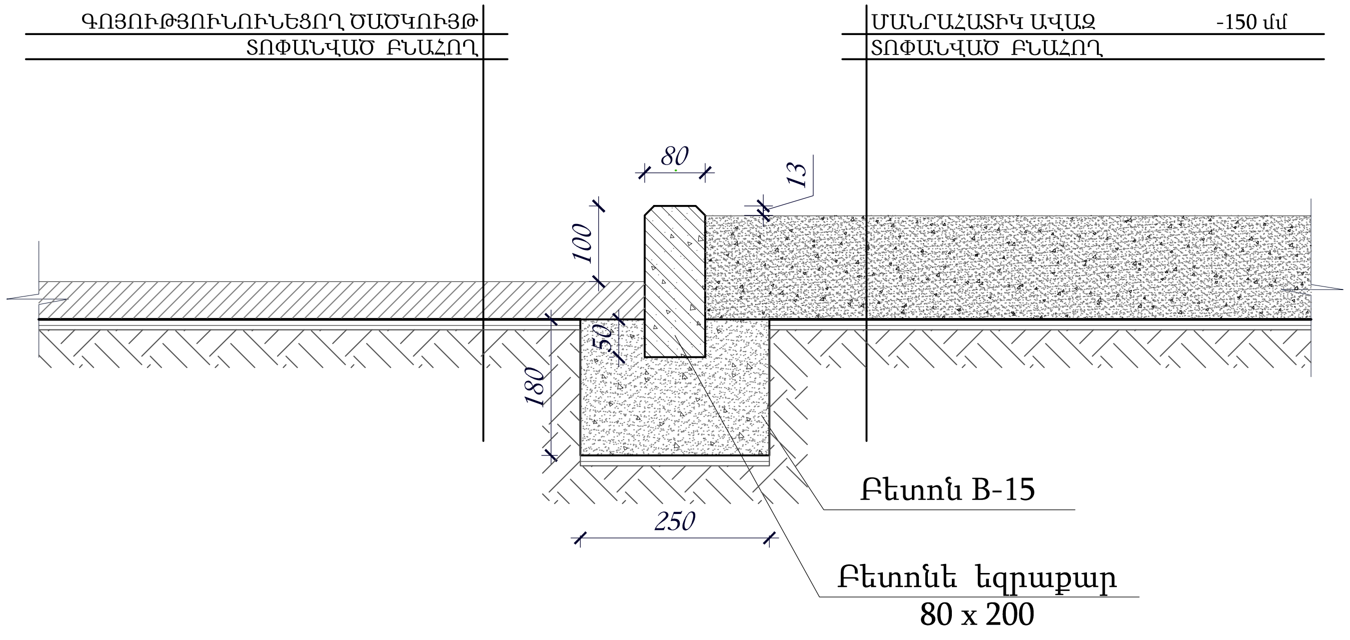

Տնօրեն	Թովմասյան		ՀՀ, Մարզ Լոռի, Համայնք Վանաձոր, ք.Վանաձոր,Ներսիսյան 4 շենքի հարակից տարածքում խաղահրապարակի կառուցման աշխատանքային նախագիծ		ՃԾ	
Գծեց	Հովհաննիսյան					
Ստուգեց	Շերմազանյան			փուլ	թերթ	թերթեր
				ԱՆ	2	2
			Կտրվածքներ	<<ԳԵՈՔԱՐՏ>> ՍՊԸ		